第72回全日本バレーボール高等学校選手権大会尾張支部予選会

〔女子組み合わせ〕

日時　9/28　（土）　8:09 開場　8:40 第1試合開始　　9/29　（日）　8:04 開場　8:40 第1試合開始
場所　9/28　（土）　木曽川　、　西春　　9/29　（日）　西春

西春　(9/29)

推薦	誠信
優勝	清林館
準優勝	古知野
第3位	尾北
第4位	木曽川
第5位	津島北
第6位	丹羽
第7位	江南
第8位	犬山

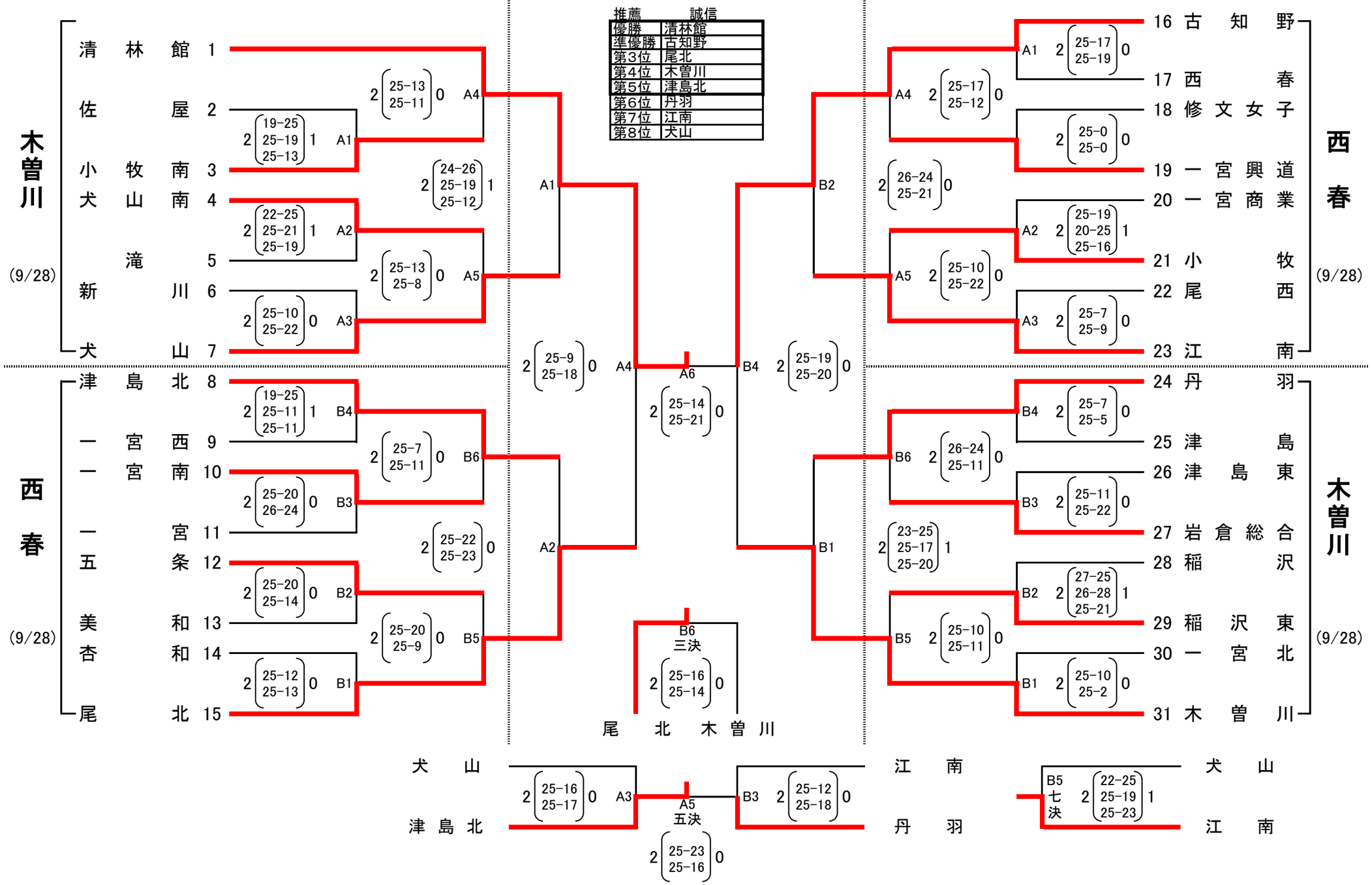

試合開始時刻

	1日目		2日目
	5試合コート	6試合コート	
第1試合	8:40	8:40	8:40
第2試合	10:05	10:05	10:05
第3試合	11:20	11:20	11:25
第4試合	12:35	12:35	12:30
第5試合	13:40	13:40	13:35
第6試合		14:45	14:40

※試合開始時刻の11分前にプロトコールを行う
※試合開始時刻は早まることはない

顧問打ち合わせ　　1日目・2日目とも8:00～